LUMAX electronics

ПОРТАТИВНАЯ BLUETOOTH-КОЛОНКА LUMAX PSB201BK/RD/WH/BL

РУКОВОДСТВО ПО ЭКСПЛУАТАЦИИ

СПАСИБО ВАМ ЗА ПРИОБРЕТЕНИЕ ПРОДУКЦИИ LUMAX!

Данное руководство содержит инструкции по устройству и эксплуатации изделия. Пожалуйста, внимательно ознакомьтесь с ними, чтобы правильно использовать прибор, и сохраните руководство для дальнейшего применения.

ИНФОРМАЦИЯ ПО ТЕХНИКЕ БЕЗОПАСНОСТИ

- Производитель не несет ответственности за повреждения, вызванные несоблюдением требований техники безопасности и правил эксплуатации изделия.
- Перед первым использованием или после длительного перерыва в использовании прибора зарядите его аккумулятор.
- Разрешается использовать зарядные устройства и аксессуары, включая адаптер, соответствующие типу подключаемого питания. Информация о напряжении указана в технических характеристиках и на заводской табличке изделия. В противном случае устройство и динамик могут быть повреждены.
- В целях защиты внутренних компонентов при возникновении электростатического заряда прибор выключается автоматически. Если это произошло, отсоедините прибор от ПК, а затем подсоедините снова.

ВНИМАНИЕ! Во избежание короткого замыкания избегайте касаний любых металлических предметов с зарядными/звуковыми разъемами динамика.

Прибор можно использовать в автономном режиме на борту воздушного судна или рядом с действующим медицинским оборудованием только с выключенной функцией Bluetooth.

- Не накрывайте прибор тканью или другим материалом, не блокируйте отверстия, так как это может привести к преждевременному выходу устройства из строя. Запрещено размещать прибор в узких пространствах, например встроенной мебели, закрытых полках и т. п. Помещайте устройство на открытую, ровную и устойчивую поверхность с хорошей вентилируемостью.

STOP

Поскольку в динамиках используются сильные магниты, не приближайте к устройству банковские/проездные карты с магнитным кодированием или заводные часы во избежание их возможного повреждения в результате воздействия магнита.

- Не воздействуйте на прибор при помощи острых предметов.
- Не устанавливайте на прибор посторонние предметы, не садитесь и не вставайте на прибор. Оберегайте прибор от падения либо воздействия на него ударных нагрузок, а также вибрации.

Не используйте прибор в помещениях с повышенной влажностью и на открытом воздухе. Запрещается погружать прибор в воду, а также разбрызгивать на него воду или другие жидкости. Попадание воды внутрь корпуса может привести к поражению электрическим током. Если это произошло, немедленно отключите его от источника питания и обратитесь к специалисту для проверки работоспособности.

- Производите очистку корпуса прибора сухой мягкой тканью.
- При транспортировке/хранении запрещается подвергать прибор механическому воздействию, ведущему к повреждению прибора или нарушению целостности упаковки.

При транспортировке/хранении избегайте мест со слишком высокой или низкой температурой. Помните, что слишком высокая или слишком низкая температура влияет на работу аккумулятора. В подобных случаях перед включением необходимо выдержать прибор не менее 2 часов при комнатной температуре.

- Прибор не предназначен для использования лицами (включая детей) с пониженными умственными, психическими или физическими способностями либо при отсутствии у них опыта или знаний. Они должны находиться под контролем или быть проинструктированы об использовании прибора лицом, ответственным за их безопасность.
- В приборе нет частей, которые должен обслуживать пользователь.
- Запрещены самостоятельный ремонт прибора или внесение изменений в его конструкцию. Ремонт прибора должен производиться исключительно квалифицированным специалистом. Непрофессионально выполненная работа может привести к выходу прибора из строя или поражению электрическим током, а также снимает прибор с гарантийного обслуживания.

STOP

ВНИМАНИЕ! Запрещены использование прибора, а также подключение к нему устройств при любых неисправностях.

Зарядное устройство или динамик при использовании может быть слегка горячим. Это нормальное явление и совершенно безопасно, не является дефектом или браком.

ТЕХНИЧЕСКИЕ ХАРАКТЕРИСТИКИ

Модель		PSB201Bk/Rd/Wh/Bl
Номинальная мощность динамика		3 Вт
Максимальная пиковая мощность динамика		5 Вт
Диапазон воспроизводимых колонкой звуковых частот		280 Гц ~ 16000 Гц
Емкость аккумулятора		300 мА•ч
Напряжение питания		⎓ 5 В
Сопротивление динамика		4 Ом
Материал корпуса		ABS-пластик
Протокол передачи данных		Bluetooth v3.1 (не ниже)
Синхронизация устройств		на расстоянии не более 8-10 м
Возможность соединения		с одним устройством Bluetooth
Время автономной работы		5 ч
Время зарядки аккумулятора		2 ч
Индикация		светодиодная
S/N		≥ 95 дБ
Искажение звука, помехи		≤ 0,5%
Поддержка		A2DP, AVRCP
Режимы		TF/BLUETOOTH/AUX/MP3
Голосовая помощь		есть
Громкая связь		есть
Разъем AUX		есть
Размер динамика		45 мм
Габаритные размеры		60 x 60 x 50 мм
Вес нетто		230 г
Температурные требования*	Эксплуатация	от +5 до +35°C
	Транспортировка и хранение	от -25 до +40°C
Требования к влажности*	Эксплуатация	15-75% (нет конденсата)
	Транспортировка и хранение	

* Продукция должна храниться в сухих, проветриваемых складских помещениях при температуре не ниже -25°C.

КОМПЛЕКТАЦИЯ

Bluetooth-колонка ..... 1 шт.
USB-кабель для зарядки аккумулятора ..... 1 шт.
Аудиокабель 3,5 мм ..... 1 шт.
Руководство по эксплуатации ..... 1 шт.

УСТРОЙСТВО ПРИБОРА

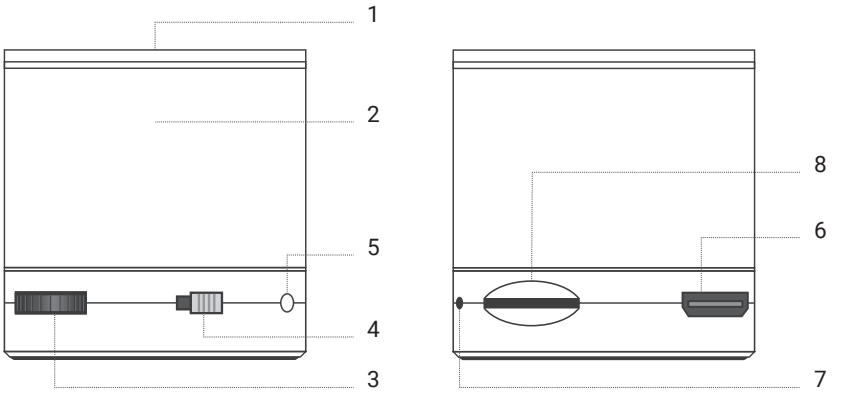

1. **Динамик**
2. **Корпус прибора**
3. **Регулятор −/⏮, ⏯, +/⏭** – для того чтобы понизить/повысить уровень громкости на колонке или сменить воспроизводимый трек, переведите переключатель влево/вправо. Остановите регулятор посередине для воспроизведения/паузы либо включения режима громкой связи.
4. **Переключатель ✱/OFF/ MP3** – переключение режимов Bluetooth/Включение-выключение/MP3.
5. **Светодиодная индикация**
6. **AUX** – подключение внешних носителей, не поддерживающих Bluetooth
7. **MIC** – встроенный микрофон
8. **TF** – разъем для подключения флеш-карт.

Производитель оставляет за собой право вносить конструктивные изменения в прибор, не ухудшающие его качество.

ПЕРЕД НАЧАЛОМ ИСПОЛЬЗОВАНИЯ

Вскройте упаковку и аккуратно достаньте изделие, убедитесь в отсутствии его механических повреждений. Удалите весь упаковочный материал и рекламные этикетки. Не удаляйте наклейки с корпуса прибора! Они содержат важную техническую информацию и заводской номер модели.

ЗАРЯДКА АККУМУЛЯТОРА

Перед первым использованием полностью зарядите аккумулятор колонки. Для зарядки используйте USB-кабель (входит в комплект).

Красная подсветка указывает на состояние зарядки. Когда аккумулятор будет полностью заряжен, красная подсветка автоматически погаснет.

Специально подзаряжать аккумулятор не требуется! Во время подключения колонки к аудиоустройствам и воспроизведения музыки емкость аккумулятора будет пополняться автоматически.

СВЕТОДИОДНАЯ ИНДИКАЦИЯ

- Красная и синяя подсветка быстро мигают: прибор ждет синхронизации.
- Красная подсветка медленно мигает: недостаточная емкость заряда аккумулятора колонки.
- Красная подсветка горит: идет подзарядка аккумулятора.
- Красная подсветка погасла: полная зарядка аккумулятора.
- Синяя подсветка медленно мигает: завершение синхронизации / прибор находится в режиме Bluetooth/TF/MP3.

ЭКСПЛУАТАЦИЯ ПРИБОРА

УСТАНОВКА СОЕДИНЕНИЯ BLUETOOTH

1. Синхронизация по технологии Bluetooth является самой распространенной, поскольку для подключения не требуется никаких дополнительных аксессуаров и приложений.
2. Установите Bluetooth-колонку на расстоянии не более 8-10 м от устройства, с которым вы хотите синхронизировать колонку.
3. Переведите переключатель в режим (Bluetooth). Синяя подсветка мигнет 6 раз. Переведите регулятор в положение. Синяя и красная подсветка замигают поочередно, указывая на то, что прибор автоматически включил режим поиска устройств по Bluetooth.
4. Откройте функцию Bluetooth на своем устройстве и выполните поиск данной колонки с именем «XXXX». При необходимости введите пароль «0000», чтобы завершить обработку. Синяя подсветка начнет медленно мигать после завершения синхронизации. Если соединение не удалось, синяя и красная подсветка по-прежнему будут поочередно мигать.

При дальнейшем использовании при включении на колонке режима Bluetooth соединение с подключенным ранее устройством будет происходить автоматически, без пароля. Если соединение не устанавливается автоматически, убедитесь, что расстояние между устройствами не более 8-10 м и установите соединение заново, следуя вышеприведенному порядку действий.

5. Выберите трек и начните воспроизведение музыки со своего устройства. Отрегулируйте громкость на комфортном уровне.

Колонка может управлять внешним устройством при включенном режиме BLUETOOTH.

6. Выключите колонку, если она не используется.

Технология Bluetooth при включенном режиме питается от аккумулятора. Можно сэкономить его заряд, подключив колонку к ПК через USB-порт.

ПОДКЛЮЧЕНИЕ К АУДИОУСТРОЙСТВАМ

Для устройств, которые не поддерживают Bluetooth, используйте аудиовход. Данная модель имеет разъем AUX, который позволяет подключаться к любому внешнему аудиоустройству, например MP3-плееру, магнитофону и т.п. Колонка определяется как стандартное USB-аудиоустройство и не требует специальных драйверов.

1. Соедините разъем AUX колонки с портом USB MICRO аудиоустройства при помощи кабеля.
2. Включите внешнее аудиоустройство, выберите необходимый трек и начните воспроизведение музыки со своего устройства. Отрегулируйте громкость на комфортном уровне.
3. Выключите колонку, если она не используется.

Во время воспроизведения музыки будет происходить подзарядка аккумулятора.

ПОДКЛЮЧЕНИЕ ВНЕШНИХ НОСИТЕЛЕЙ (TF)

Вставьте флеш-карту в разъем TF. Поиск и воспроизведение треков осуществляются при помощи регулятора -/|◀◀, ▶||, +/▶▶| в форматах MP3/WAV/WMA и др.

Колонка может управлять внешним устройством при включенном режиме TF.

ГРОМКАЯ СВЯЗЬ

1. При помощи данной колонки вы можете совершать и принимать звонки без необходимости держать телефон в руках. Встроенный микрофон дает возможность осуществлять звонки с телефона, используя громкую связь.
2. Если колонка находится в режиме соединения Bluetooth с мобильным устройством и в это время пойдет вызов на ваш номер, через динамик вы услышите звонок.
3. Установив регулятор в положение ▶||, вы включите режим громкой связи и примете звонок со своего мобильного устройства. По окончании разговора сбросьте звонок соответствующей кнопкой на своем мобильном устройстве. Голосовая связь автоматически прекратится, а воспроизведение трека продолжится, если оно было прервано звонком.

ТЕХНИЧЕСКОЕ ОБСЛУЖИВАНИЕ И ХРАНЕНИЕ

STOP *ЗАПРЕЩАЕТСЯ погружать корпус прибора в воду или помещать его под струю воды!*

Перед очисткой отключите все устройства от прибора.

Производите очистку внешней части корпуса прибора сухой мягкой тканью, не используйте абразивные и спиртосодержащие вещества. Допустимо использование небольшого количества нейтрального моющего средства.

Храните прибор в сухом вентилируемом месте вдали от солнечных лучей и нагревательных приборов. Из-за перепадов температуры возможно образование конденсата внутри корпуса, в таком случае использование прибора запрещено. Во избежание поломки не пытайтесь самостоятельно избавляться от конденсата, перед включением выдержите прибор не менее 2 часов при комнатной температуре до испарения влажности.

ПЕРЕД КВАЛИФИЦИРОВАННЫМ РЕМОНТОМ

Перед тем как обратиться к квалифицированному специалисту по вопросам ремонта, сверьтесь с приведенным в таблице перечнем возможных неисправностей и узнайте причины возникновения и способы их устранения. Часто неполадки возникают всего лишь из-за неправильного использования устройства и легко преодолимы. Если же быстро устранить проблему не удалось, не пытайтесь самостоятельно ремонтировать изделие, это приведет к отмене гарантии.

НЕИСПРАВНОСТЬ	ВОЗМОЖНЫЕ ПРИЧИНЫ	СПОСОБЫ УСТРАНЕНИЯ
Нет звука	Емкость аккумулятора иссякла	Зарядите устройство
	Громкость установлена на минимальном уровне	Отрегулируйте уровень громкости звука
Слышны помехи, искажение звука	Вблизи от прибора используется другое оборудование, создающее электромагнитные помехи	Не используйте рядом с прибором мобильные телефоны, микроволновые печи и т. п.
MP3-файлы не воспроизводятся	Один из приборов не подключен	Проверьте правильность подключения приборов
Нет громкой связи	Громкость выключена на обоих устройствах	Отрегулируйте уровень громкости звука
	Колонка не подключена к мобильному устройству	Подключите колонку к мобильному устройству
Попытка синхронизации Bluetooth не удалась	Отключена функция Bluetooth на одном из устройств	Включите функцию Bluetooth на устройстве
	Синхронизируемые устройства находятся слишком далеко	Убедитесь, что устройства находятся на расстоянии не более 8-10 м друг от друга

ГАРАНТИЙНЫЕ ОБЯЗАТЕЛЬСТВА

Гарантийный срок эксплуатации прибора – 1 год со дня продажи при соблюдении требований сборки, подключения и установки в соответствии с настоящим руководством по эксплуатации.

Претензии по работе и предложения следует направлять по адресу: service@lumax.ru.

По всем вопросам гарантийного обслуживания обращайтесь в места приобретения продукции.

Гарантия не распространяется на следующие случаи:

- устройство подвергалось ремонту или изменениям со стороны неуполномоченных специалистов;
- дефект вызван неправильной эксплуатацией устройства;
- неисправность вызвана авариями, включая воздействие молний, воды, жидкостей, огня, стихийных бедствий, а также скачком напряжения;
- устройство претерпело механические повреждения.

УВЕДОМЛЕНИЕ ОБ УТИЛИЗАЦИИ

Это изделие изготовлено из высококачественных материалов и компонентов, которые подлежат переработке и повторному использованию.

Данный символ означает, что электрическое и электронное оборудование должно быть утилизировано отдельно от бытовых отходов.

Утилизацию упаковки, руководства пользователя, а также самого прибора необходимо производить в соответствии с местной программой по переработке отходов. В Европейском союзе существуют отдельные системы сбора использованных электрических и электронных продуктов.

Проявите заботу об окружающей среде: не выбрасывайте такие изделия вместе с обычным бытовым мусором.

ГАРАНТИЙНЫЙ ТАЛОН

ИЗДЕЛИЕ _____ МОДЕЛЬ _____

Серийный номер _____ Дата продажи _____ Срок гарантии _____

ФИРМА-ПРОДАВЕЦ

_____

Адрес фирмы-продавца _____

_____

Печать фирмы-продавца

Телефон фирмы-продавца _____

_____
Подпись продавца

Завод-изготовитель: Conquer (China) Industry Co., Ltd
Адрес: A-703, Building 2, TianAn Cyber Park, HuangGe North Road, LongGang District, Shenzhen, 518172, China
Импортер: ООО «Планар-Трейд», Российская Федерация, 111394, г. Москва, ул. Перовская, 65, стр. 1

© LUMAX Electronics LTD. Все права защищены. 2018

Воспроизведение, передача, распространение, перевод или другая переработка данного документа или любой его части без предварительного письменного разрешения правообладателя запрещены.