LUMAX electronics

РАДИОПРИЕМНИК LUMAX RD2203MP

РУКОВОДСТВО ПО ЭКСПЛУАТАЦИИ

LUMAX

СПАСИБО ВАМ ЗА ПРИОБРЕТЕНИЕ ПРОДУКЦИИ LUMAX!

Данное руководство содержит инструкции по устройству и эксплуатации изделия. Пожалуйста, внимательно ознакомьтесь с ними, чтобы правильно использовать прибор, и сохраните руководство для дальнейшего применения.

LUMAX

СОДЕРЖАНИЕ

Информация по технике безопасности.....5
Технические характеристики 7
Комплектация 7
Устройство прибора.....8
Перед началом использования.....9
Заряд аккумулятора.....9
Подключение наушников 9
Эксплуатация прибора 10
Установка часов..... 10
Настройка таймера с активизацией радиостанции как звукового сигнала 10
Функция спящего режима 10
Общий порядок действий 11
Сохранение радиостанций в памяти 11
Использование антенны..... 12
Блокировка 12
Техническое обслуживание и хранение..... 12
Перед квалифицированным ремонтом 13
Гарантийные обязательства..... 14
Уведомление об утилизации 14
Гарантийный талон..... 15

LUMAX

ИНФОРМАЦИЯ ПО ТЕХНИКЕ БЕЗОПАСНОСТИ

- Производитель не несет ответственности за повреждения, вызванные несоблюдением требований техники безопасности и правил эксплуатации изделия.
- Тип адаптера питания должен соответствовать типу подключаемого питания. Информация о напряжении указана в технических характеристиках и на заводской табличке изделия.
- Перед подключением убедитесь, что электрошнур в любой момент будет возможно отключить. Розетка должна находиться в свободном доступе.

ВНИМАНИЕ! Не используйте прибор и наушники во время грозы.

- Не используйте прибор в помещениях, где в атмосфере могут содержаться пары легковоспламеняющихся веществ или пыль, не размещайте на нем какие-либо источники открытого пламени, например свечи.
- Помещайте устройство на открытую, ровную и устойчивую поверхность.

STOP

Поскольку в динамиках используются сильные магниты, не приближайте к устройству банковские/проездные карты с магнитным кодированием или заводные часы во избежание их возможного повреждения в результате воздействия магнита.

- Не воздействуйте на прибор при помощи острых предметов.
- Не устанавливайте на прибор посторонние предметы, не садитесь и не вставайте на прибор. Оберегайте прибор от падения либо воздействия на него ударных нагрузок, а также вибрации.

- Избегайте попадания в устройство или его упаковку воды и эксплуатации в условиях высокой влажности.
- Производите очистку корпуса прибора сухой мягкой тканью. Не используйте абразивные и спиртосодержащие вещества, поскольку они могут привести к порче устройства.

При транспортировке или хранении прибора избегайте мест со слишком высокой или низкой температурой. В подобных случаях перед включением необходимо выдержать прибор не менее 2 часов при комнатной температуре.

- При транспортировке и хранении запрещается подвергать прибор механическому воздействию, ведущему к повреждению прибора или нарушению целостности упаковки.
- Прибор не предназначен для использования лицами (включая детей) с пониженными умственными, психическими или физическими способностями либо при отсутствии у них опыта или знаний. Они должны находиться под контролем или быть проинструктированы об использовании прибора лицом, ответственным за их безопасность.
- Запрещены самостоятельный ремонт прибора или внесение изменений в его конструкцию. Ремонт прибора должен производиться исключительно квалифицированным специалистом. Непрофессионально выполненная работа может привести к поломке прибора, травмам и повреждению имущества.

STOP

ВНИМАНИЕ! Запрещено использование прибора при любых неисправностях.

ТЕХНИЧЕСКИЕ ХАРАКТЕРИСТИКИ

Модель	RD2203MP
Питание	3,7 В
Внешний источник питания	5 В
Номинальная мощность	1,5 Вт
Диапазон частот	FM: 70-108 МГц MW: 522-1710 кГц SW1-9: 4,75-21,85 МГц
Избирательность сигнала	≥ 60 дБ
S/N	FM ≥ 20 мкВ MW ≥ 70 дБмк SW ≥ 40 дБмк
Музыкальные форматы	MP3/WMA/WAV
Размер	33 x 75 x 122 мм
Вес (без источников питания)	203 г

КОМПЛЕКТАЦИЯ

Радиоприемник.....1 шт.

Руководство по эксплуатации .....1 шт.

УСТРОЙСТВО ПРИБОРА

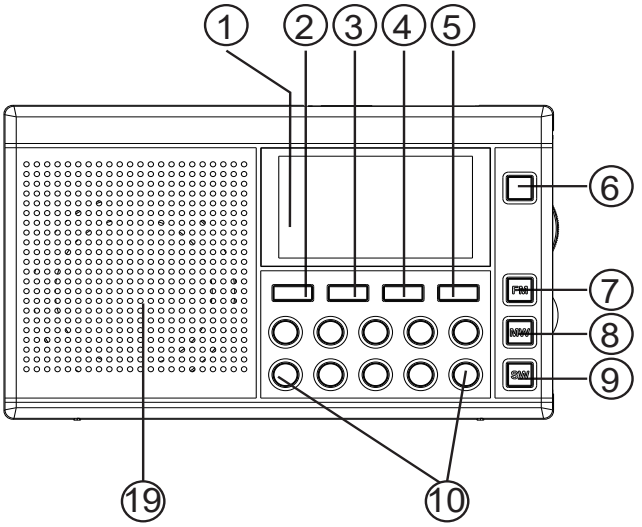

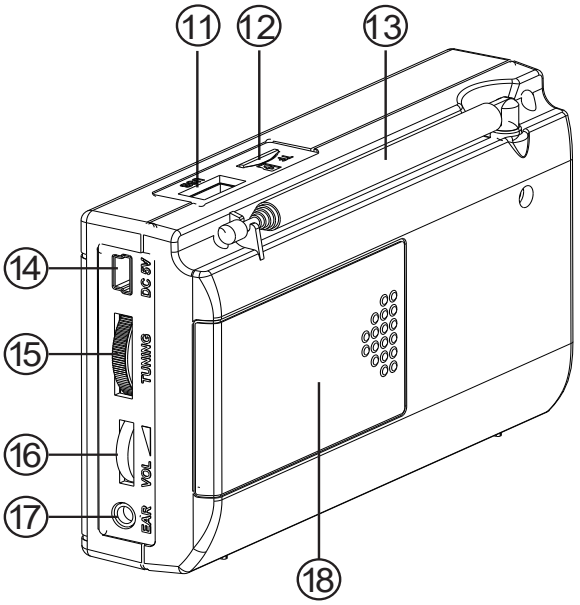

1. ЖК-дисплей
2. MP3
3. Предыдущая песня / Уменьшение времени / Поиск радиостанций вниз по диапазону ⏮
4. Следующая песня / Увеличение времени / Поиск радиостанций вверх по диапазону ⏭
5. Пауза/пуск
6. Питание/сон
7. FM-диапазон
8. MW-диапазон
9. SW-диапазон
10. Кнопки 0-9
11. USB-порт
12. Разъем для флеш-карт
13. Телескопическая антенна
14. Внешний разъем питания
15. Регулятор настройки частот
16. Регулятор громкости
17. Разъем для наушников
18. Отсек для аккумуляторной батареи
19. Динамик

Производитель оставляет за собой право вносить конструктивные изменения в прибор, не ухудшающие его качество.

LUMAX

ПЕРЕД НАЧАЛОМ ИСПОЛЬЗОВАНИЯ

Вскройте упаковку и аккуратно достаньте изделие, убедитесь в отсутствии его механических повреждений. Удалите весь упаковочный материал и рекламные этикетки, которые мешают работе.

Не удаляйте наклейки с задней стороны устройства! Они содержат важную техническую информацию и заводской номер модели.

Заряд аккумулятора

Подключите прибор к адаптеру питания 5 В или USB-порту компьютера. На пополнение уровня заряда аккумулятора необходимо около 5 часов. После полной зарядки аккумулятора индикатор уровня заряда начнет мигать.

Длительность работы аккумуляторной батареи связана с громкостью воспроизведения. Большой объем воспроизводимой музыки с повышенной громкостью приведет к кратковременному использованию батареи. Если прибор автоматически отключается, это означает, что заряд аккумулятора на исходе и его необходимо пополнить.

Подключение наушников

Для прослушивания радио через наушники (не входят в комплект поставки) подключите их к разъему для наушников. Повышайте или понижайте уровень звучания регулятором громкости. При подключении наушников динамик автоматически отключится.

STOP

Внимание! Во избежание ухудшения слуха не рекомендуется пользоваться наушниками на повышенной громкости в течение длительного времени.

ЭКСПЛУАТАЦИЯ ПРИБОРА

Установка часов

1. В приборе используется 24-часовая система. После установки батарей в режиме часов на ЖК-дисплее появляется сообщение «12:00».
2. Если при выключенном питании индикатор «Будильник» находится на экране дисплея, нажмите кнопку MP3 (2) для отмены.
3. Удерживайте кнопку пуска (5), на экране дисплея начнет мигать значение часов. Нажмите кнопку ⏮ (3) или ⏭ (4), чтобы установить нужное значение часов. Коротким нажатием на кнопку пуска (5) подтвердите выбранное значение.
4. Аналогично установите значение минут.

Настройка таймера с активизацией радиостанции как звукового сигнала

1. При выключенном питании нажмите кнопку MP3 (2), индикатор «Будильник» и время включения сигнала отобразятся на экране дисплея. Радиостанция будет включаться автоматически в качестве звукового сигнала в одно и то же время каждый день с автоотключением через 90 минут.
2. Способ установки времени активизации звукового сигнала такой же, как указано выше (см. раздел «Установка часов»).
3. Для отмены функции включения будильника при выключенном питании удерживайте некоторое время кнопку MP3 (2).

Функция спящего режима

Это устройство имеет функцию спящего режима и автоматически отключится в установленное время.

1. При выключенном питании в течение нескольких секунд удерживайте кнопку питания/сна (6) нажатой для включения устройства. На экране дисплея в течение 2 секунд отобразятся индикация спящего режима и время сна «90». Это означает, что радиоприемник переходит в состояние ожидания и автоматически отключается после прослушивания в течение 90 минут.
2. При отображении времени сна нажмите кнопку питания/сна (6) для настройки времени. Правило изменения времени сна: 90-80-70-60-50-40-30-20-10-00.
3. Устройство автоматически выключится, когда войдет в спящий режим.

В состоянии выключения питания это устройство переходит в режим энергосбережения. Нажмите кнопку питания (6), чтобы выйти из режима энергосбережения.

Общий порядок действий

1. Нажмите на кнопку питания (6), чтобы включить устройство. На экране дисплея отобразится надпись ON.
2. Для входа в режим воспроизведения MP3 нажмите кнопку MP3 (2). Вы можете воспользоваться USB-портом (11) или разъемом для флеш-карт (12) для подключения внешних носителей. Устройство будет воспроизводить формат MP3/WMA/WAV после того, как прочитает файлы.
3. Настройте регулятором громкости (16) уровень звука.
4. Коротко нажмите на кнопки ⏮ (3) или ⏭ (4) либо или поверните регулятор настройки частот (15), чтобы выбрать предыдущую/следующую песню для воспроизведения.
5. Нажмите кнопки 0-9 для выбора песни для воспроизведения и затем кнопку пуска (5) для подтверждения.
6. В режиме воспроизведения удерживайте кнопку ⏮ (3) или ⏭ (4), начнется ускоренная перемотка вперед или назад. Нажмите кнопку пуска (5) для подтверждения.
7. Удерживайте цифровую кнопку 1 для выбора одной песни или папки.
8. Удерживайте цифровую кнопку 2 для выбора различных звуковых режимов для воспроизведения.
9. При нажатии кнопки питания (6) на экране дисплея отобразится надпись «OFF», прибор выключится.

Сохранение радиостанций в памяти

1. В режиме включения питания нажмите кнопку (7), (8) или (9), чтобы войти в нужный диапазон: FM, MW или SW.
2. Удерживайте кнопку пуска (5) для автоматического сканирования и сохранения радиочастот в диапазонах.
3. Выберите номер ячейки памяти сохраненных радиостанций, нажимая цифровые кнопки 0-9, затем нажмите кнопку пуска (5) для подтверждения.
4. Коротким нажатием на кнопку ⏮ (3) или ⏭ (4) можно выбрать радиочастоту вручную.
5. Долгим нажатием на кнопку ⏮ (3) или ⏭ (4) вы запустите автоматический поиск радиочастот от низкого до высокого. Поиск остановится при обнаружении радиостанции.
6. Коротким нажатием на кнопку паузы/пуска (5) звук отключится. Повторное нажатие на эту же кнопку снова включит звук.

Использование антенны

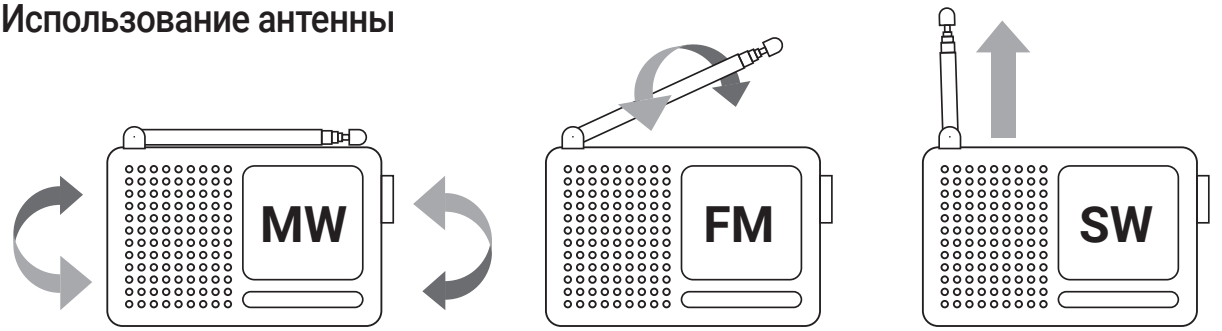

1. Прием программ в MW-диапазоне осуществляется с помощью внутренней встроенной антенны, и для улучшения качества приема необходимо менять ориентацию приемника до тех пор, пока сигнал не станет достаточно устойчивым.
2. Для приема программ в FM/SW-диапазонах необходимо выдвинуть телескопическую антенну и, меняя ее длину и положение, добиться устойчивого сигнала. Как правило, устойчивый сигнал достигается при расположении приемника на окне или около дверей.

Блокировка

1. Прибор имеет функцию блокировки регулятора настройки частот (15) для предотвращения ошибок в эксплуатации.
2. Нажмите и удерживайте цифровую кнопку «0», на экране дисплея появится надпись LOC, регулятор настройки частот (15) будет заблокирован.
3. Для отмены данной функции вновь нажмите и удерживайте цифровую кнопку «0», надпись LOC исчезнет с экрана дисплея, регулятор настройки частот (15) будет разблокирован.

ТЕХНИЧЕСКОЕ ОБСЛУЖИВАНИЕ И ХРАНЕНИЕ

STOP

ЗАПРЕЩАЕТСЯ погружать корпус прибора в воду или помещать его под струю воды!

Производите очистку корпуса прибора сухой мягкой тканью, не используйте абразивные и спиртосодержащие вещества, поскольку они могут привести к порче устройства.

Храните прибор в сухом вентилируемом месте вдали от солнечных лучей и нагревательных приборов. При хранении прибора избегайте мест со слишком высокой или низкой температурой.

Выньте элементы питания из отсека на корпусе, если прибор не используется в течение длительного времени.

ПЕРЕД КВАЛИФИЦИРОВАННЫМ РЕМОНТОМ

Перед тем как обратиться к квалифицированному специалисту по вопросам ремонта, сверьтесь с приведенным в таблице перечнем возможных неисправностей и узнайте причины возникновения и способы их устранения. Часто неполадки возникают всего лишь из-за неправильного использования устройства и легко преодолимы. Если же быстро устранить проблему не удалось, не пытайтесь самостоятельно ремонтировать изделие, это приведет к отмене гарантии.

Неисправность	Возможные причины	Способы устранения
Нет питания / нет звука	Разрядилась аккумуляторная батарея	Зарядите аккумуляторную батарею
	Громкость установлена на минимальном уровне	Отрегулируйте уровень громкости звука
	Подключены наушники	Отключите наушники
Плохое качество приема радиостанции	Слабый сигнал радиостанции	Измените ориентацию антенны, чтобы улучшить качество приема в диапазоне FM/SW. Измените ориентацию самого аппарата, чтобы улучшить качество приема в диапазоне MW
	Неправильная настройка на частоту	Скорректируйте настройку на частоту, переориентируйте антенну
Слышны помехи, искажение звука	Вблизи от аппарата используется другое оборудование, создающее электромагнитные помехи	Не используйте рядом с прибором мобильные телефоны, микроволновые печи и т. п.
	Слишком высокий уровень громкости	Уменьшите уровень громкости
Плохое/ расплывчатое отображение на экране	Прибор используется или находился в течение нескольких часов при температуре от -10°C и ниже	Избегайте использования прибора при низкой температуре. Перед включением выдержите прибор не менее 2 часов при комнатной температуре

ГАРАНТИЙНЫЕ ОБЯЗАТЕЛЬСТВА

Гарантийный срок эксплуатации прибора – 1 год со дня продажи при соблюдении требований сборки, подключения и установки в соответствии с настоящим руководством по эксплуатации.

Претензии по работе и предложения следует направлять по адресу: service@lumax.ru.

По всем вопросам гарантийного обслуживания обращайтесь в места приобретения продукции.

Гарантия не распространяется на следующие случаи:

- устройство подвергалось ремонту или изменениям со стороны неуполномоченных специалистов;
- дефект вызван неправильной эксплуатацией устройства;
- неисправность вызвана авариями, включая воздействие молний, воды, жидкостей, огня, стихийных бедствий, а также скачком напряжения;
- устройство претерпело механические повреждения.

УВЕДОМЛЕНИЕ ОБ УТИЛИЗАЦИИ

Это изделие изготовлено из высококачественных материалов и компонентов, которые подлежат переработке и повторному использованию.

Данный символ означает, что электрическое и электронное оборудование должно быть утилизировано отдельно от бытовых отходов.

Утилизацию упаковки, руководства пользователя, а также самого прибора необходимо производить в соответствии с местной программой по переработке отходов. В Европейском союзе существуют отдельные системы сбора использованных электрических и электронных продуктов.

Проявите заботу об окружающей среде: не выбрасывайте такие изделия вместе с обычным бытовым мусором.

LUMAX electronics

ГАРАНТИЙНЫЙ ТАЛОН

Изделие

МОДЕЛЬ

Серийный номер

ФИРМА-ПРОДАВЕЦ

Адрес фирмы-продавца

Телефон фирмы-продавца

Дата продажи

Срок гарантии

Печать
фирмы-продавца

Подпись продавца

Завод-изготовитель: “SUPERNIC LIMITED”.
Адрес: UNIT 29,5/FL., BLOCK B, SUN FUNG CTR. 88 KWOK SHUI ROAD., KWAI CHUNG, N.T. HONG KONG, CHINA.
Импортер: ООО «Планар-Трейд», Российская Федерация, 111394, г. Москва, ул. Перовская, 65, стр. 1

© LUMAX Electronics LTD. Все права защищены. 2018

Воспроизведение, передача, распространение, перевод или другая переработка данного документа
или любой его части без предварительного письменного разрешения правообладателя запрещены.

www.lumax.ru

RD2203MP-1